PROLIGHT s.r.o.
tel.: +420 281 868 767
e-mail: info@pro-light.cz
web: www.pro-light.cz
e-shop: www.divadelnitechnika.cz

Robe – ESPRITE™

Společnost Robe, lídr v segmentu pohyblivých světel, učinila další významný krok v inovacích. Přichází s novým LED automatizovaným svítidlem ESPRITE, které má přenosný, levný a rychle vyměnitelný LED světelný zdroj, jenž důmyslně řeší problém dlouhé životnosti tam, kde je potřeba vysoký jas bílého diodového zdroje.
LED zdroj s označením TE™ 650 W (Transferable Engine) je navržen, vyvinut a vyroben přímo v továrně Robe a umožňuje rychlou a ekonomickou výměnu tak, jak jsou uživatelé zvyklí u výbojek. Na výběr je ze dvou modulů a to z **HP** (High Performance) modulu o vysoké svítivosti až 34.000 lm a barevné teplotě až 6.700K a modulu **HCF** (High Colour Fidelity), který přináší svítivost až 24.000 lm, bezkonkurenční podání barev (CRI 97) a barevnou teplotu až 6.000K. Možnost výměny prodlužuje životnost celého svítidla oproti jiným, která končí spolu s životností zabudovaného LED zdroje. Paprsku světla napomáhá i precizní optika Robe, která vytváří křišťálově čisté bílé světlo.
Komplexní řada funkcí zahrnuje: míchání CMY s pěkným plochým polem, variabilní CTO, dvě rychlá barevná kola, jedno kolečko s rotačnímy goby a jedno se statickými, rozkladový hranol (prisma) se 6 fazetami, 1° hrany změkčující frost a 5° wash frost filtr, animační kolečko (disk) a velkolepé vícebarevné efekty.
Rychlé, přesné a snadné rámování světelného kužele je zajištěno prostřednictvím patentovaného modulu rychlých ořezů, s individuálním ovládáním jednotlivých čepelí a obousměrnou 60° rotací pro extra jemné ovládání.
ESPRITE záměrně fouká veškerý proud vzduchu přes optiku, což má za následek snížení prachových usazenin a prodlužuje se tak doba mezi čištěním.
Volitelná jedinečná funkce Hot-Spot umožňuje přechod z plochého pole na kužel s posíleným tokem na středu a poměrem 2,5:1, jež poskytuje rovnoměrnou intenzitu při překrývání okrajů kužele a vytváří tak hladký wash. Dále je zde systém flicker-free Cpulse™ pro nejnovější fotoaparáty a kamery či Robe lineární stmívač L3™ pro slabé osvětlení a velmi plynulé pohasínání až do černé.
Ve svítidle ESPRITE se tedy nabízí přemíra funkcí, velmi vysoký výkon a dlouhá životnost v kompaktním balení o hmotnosti 27,8 kg.

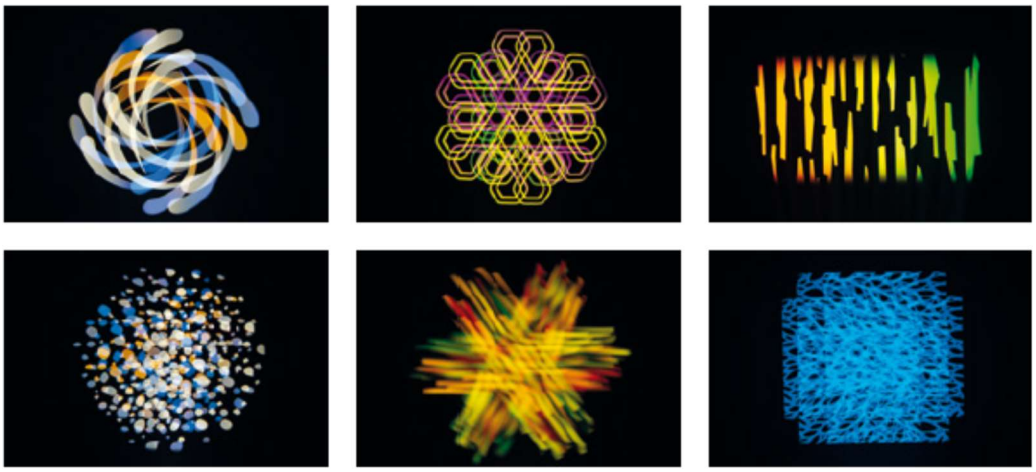

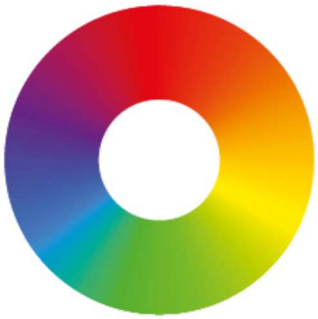

CMY míchání barev

Technické specifikace

- Na výběr je ze dvou modulů:
  - Modul **HP** - **High Performance**: TE™ 650 W bílý, výměnný LED zdroj, životnost min. 50.000 hodin, světelný tok až 34.000 lm, svítivost 85.000 lx / 5 m., měnitelný CRI 70/80/90, teplota chromatičnosti 6.700 K (záruka 20.000 hod. nebo 4 roky)
  - Modul **HCF - High Colour Fidelity**: TE™ 650 W bílý, výměnný LED zdroj, životnost min. 50.000 hodin, světelný tok až 24.000 lm, svítivost 64.000 lx / 5 m., CRI 97, TLCI 97, teplota chromatičnosti 6.000 K (záruka 20.000 hod. nebo 4 roky)
- Vlastní optický design Robe, výstupní čočka 150 mm
- Vysoce účinný optický systém zoomu, poměr 9:1
- Motorický zoom s rozsahem 5,5° – 50°, pokrytí většiny požadovaných úhlů v divadle a TV

PROLIGHT s.r.o.
tel.: +420 281 868 767
e-mail: info@pro-light.cz
web: www.pro-light.cz
e-shop: www.divadelnitechnika.cz

- CMY míchání barev
- Variabilní CTO od 3.000 K do 6.700 K
- 2x kolečko s pevnými skleněnými filtry (každé s 5 barvami)
- 4 ořezové, samostatně ovladatelné clony, rotace celého systému o +/- 60°
- Rotační gobo kotouč se 7 výměnnými goby, se scénickými „vzdušnými" nebo „rozbitými" motivy
- Statický gobo kotouč s 9 výměnnými goby
- Oboustranně rotační animační alu kolečko
- 6-rozkladová, obousměrně rotační prisma s volitelnou rychlostí
- Motorizovaná, plynulá iris clona, pulsní efekty až do 3 Hz
- Velmi lehký 1° frost pro okamžité změkčení gob či ořezů a střední 5° frost pro rovnoměrné pokrytí
- Hot-Spot z plochého pole po 2,5:1 hot spot
- Motorizované ostření
- Elektronický stroboskop s variabilní rychlostí až 20 Hz
- Elektronické stmívání 0–100% s vysokým rozlišením
- Speciální flicker-free management Cpulse™ pro HD a UHD kamery
- L3™ (Low Light Linearity) - Elektronické stmívání 0–100% s vysokým rozlišením 18 bit.
- RNS2 – Robe Navigation System pro nastavení a adresaci
- LCD touchscreen s baterií, gravitační senzor pro automatickou pozici a operační paměť servisních záznamů RTC, stand-alone operace s 3 editovatelnými programy
- Protokoly USITT DMX-512, ArtNet, MA Net, MA Net2, RDM, sACN
- Bezdrátová CRMX™ technologie od Lumen Radio (volitelně)
- 2x DMX mód
- 49 nebo 42 ovládacích kanálů
- Pan a Tilt pohyby (540°/265°) v 16 bit. rozlišení
- Barevná kola, rotace a indexace gob, iris, zoom, ostření v 8/16 bit. rozlišení
- Stmívání v 8/16 bit. rozlišení (interně v 18 bit.)
- EMS™ (Electronic Motion Stabiliser) - Technologie elektronické stabilizace pohybu pro Pan a Tilt, které snižují vibrace pohybu konstrukcí, odpružených nebo zavěšených podlah
- Elektronické automatické napájení 100–240 V AC, 50 / 60 Hz
- Max. příkon 950 W, standard 870 W
- Napájecí konektor Neutrik PowerCON TRUE1 (kabel v dodávce)
- DMX/RDM konektory in/out Neutrik XLR 3 pin. a 5 pin., Ethernet port RJ45
- Epass™ - ethernetový switch, udržující integritu Ethernetu a připojení k síti v případě odpojení napájení (volitelně)
- Zamykání Pan a Tilt pro transport
- 2 páry 1/4-turn locks + 2x Omega držák s ¼-turn quick locks

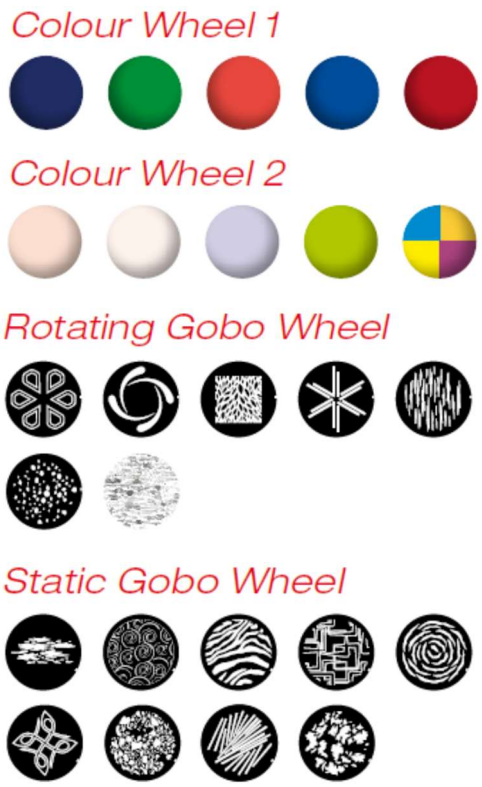

Animační kolečko

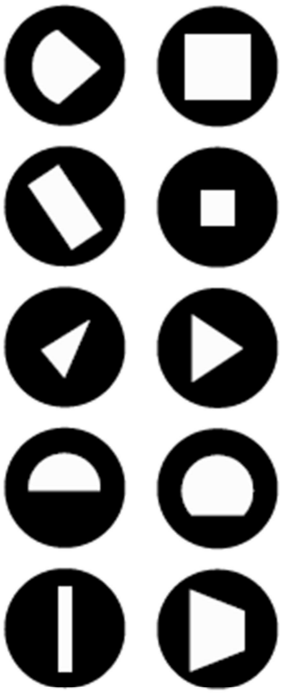

Ořezové clony

Příslušenství
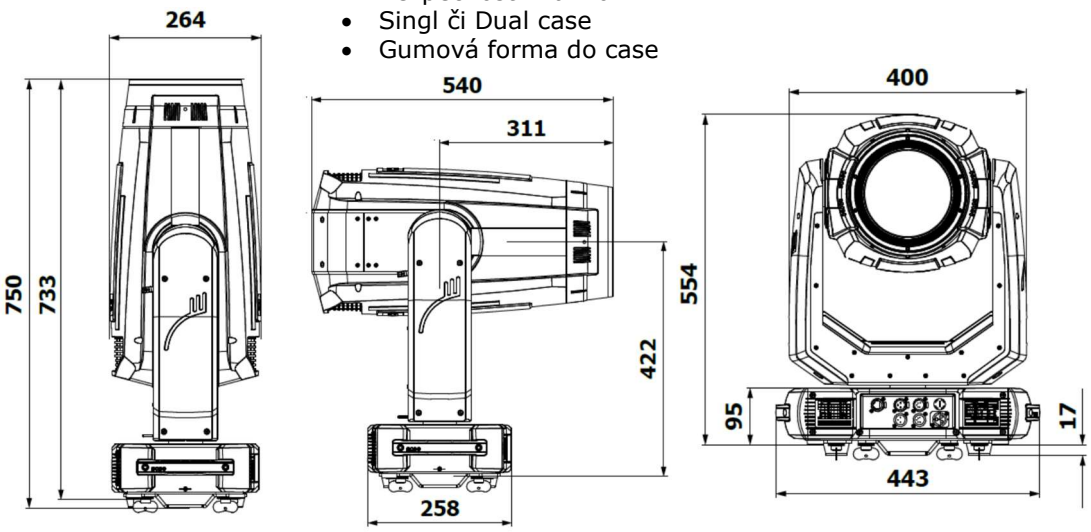
- Bezdrátové ovládání CRMX
- Klemy
- Bezpečnostní lanko
- Singl či Dual case
- Gumová forma do case